NO.	ECN NO.	NAME	DATE

Dimension：mm

生产用图

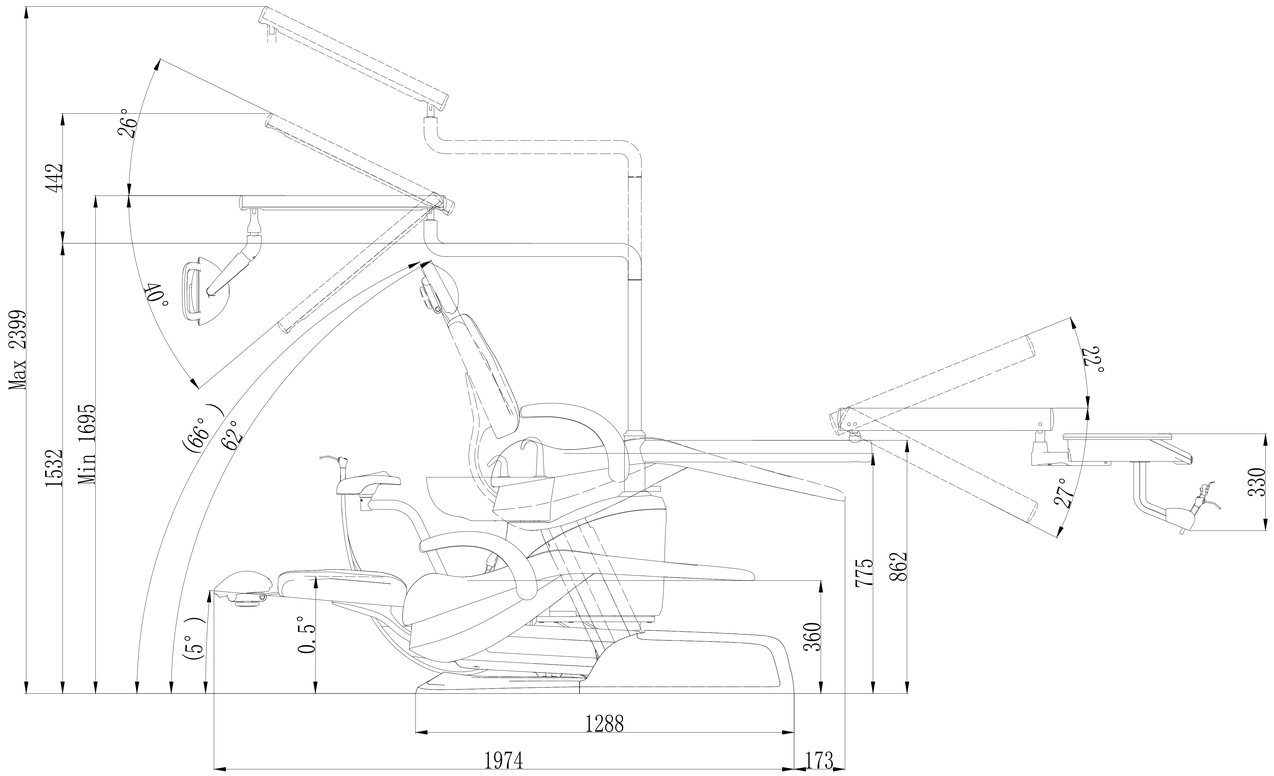

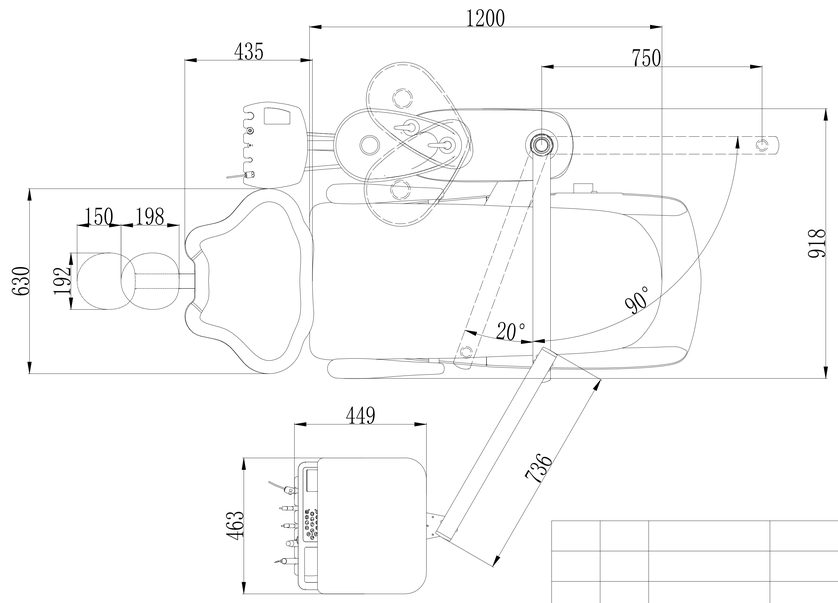

								广州艾捷斯医疗器械有限公司
设 计		标准化		图样标记	版 次	数 量	比 例	国外AJ12尺寸图-2022款
校 对		审 定			第A版	A	1：1	
审 核								JS-04015A
工 艺		日 期		共 页		第 页		